注意事項
・ボールタップは、水タンクの左右
　どちら側でも取付可能です。
・壁面よりの寸法は仕上がり寸法です。

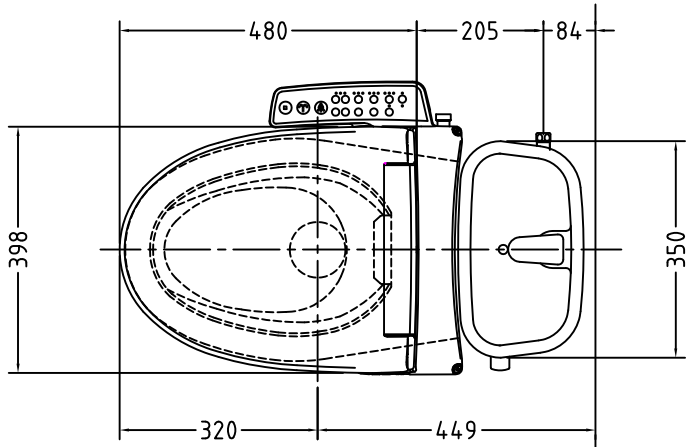

1	手洗いフタ	A.B.S.	13	ハンドルセット	——
2	水タンク	A.B.S.	14	クサリ	S.U.S.
3	ボールタップ	手洗い付き	15	差込パッキン	E.P.T
4	オーバーフローパイプ	A.B.S.	16	便器後部取付固定具	A.B.S.
5	DXP用止水バルブ	シリコン	17	床フランジ取付ビス	S.U.S.
6	560用Lトラップ	P.V.C.	18	陶器止めボルト	S.U.S.
7	温水洗浄便座	P.P.	19	DX用ジャバラホース	P.V.C.
8	便フタ	P.P.	20	便器前部固定具	P.E
9	570用ノズル	A.B.S.	21	前部便器固定ビス	S.U.S.
10	570用便器本体	陶器	22	シーリングパッキン	P.V.C.
11	便皿	P.P.	23	新DX用手洗いノズル	A.B.S.
12	床置型磁石付ロート	P.P.	24	分岐金具	——

凍結対策仕様

DXP-5070FW MB22

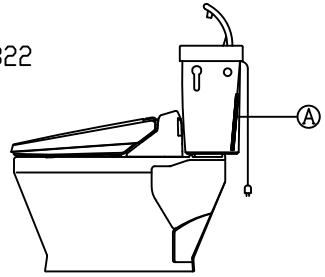

※止水栓に接続して下さい。

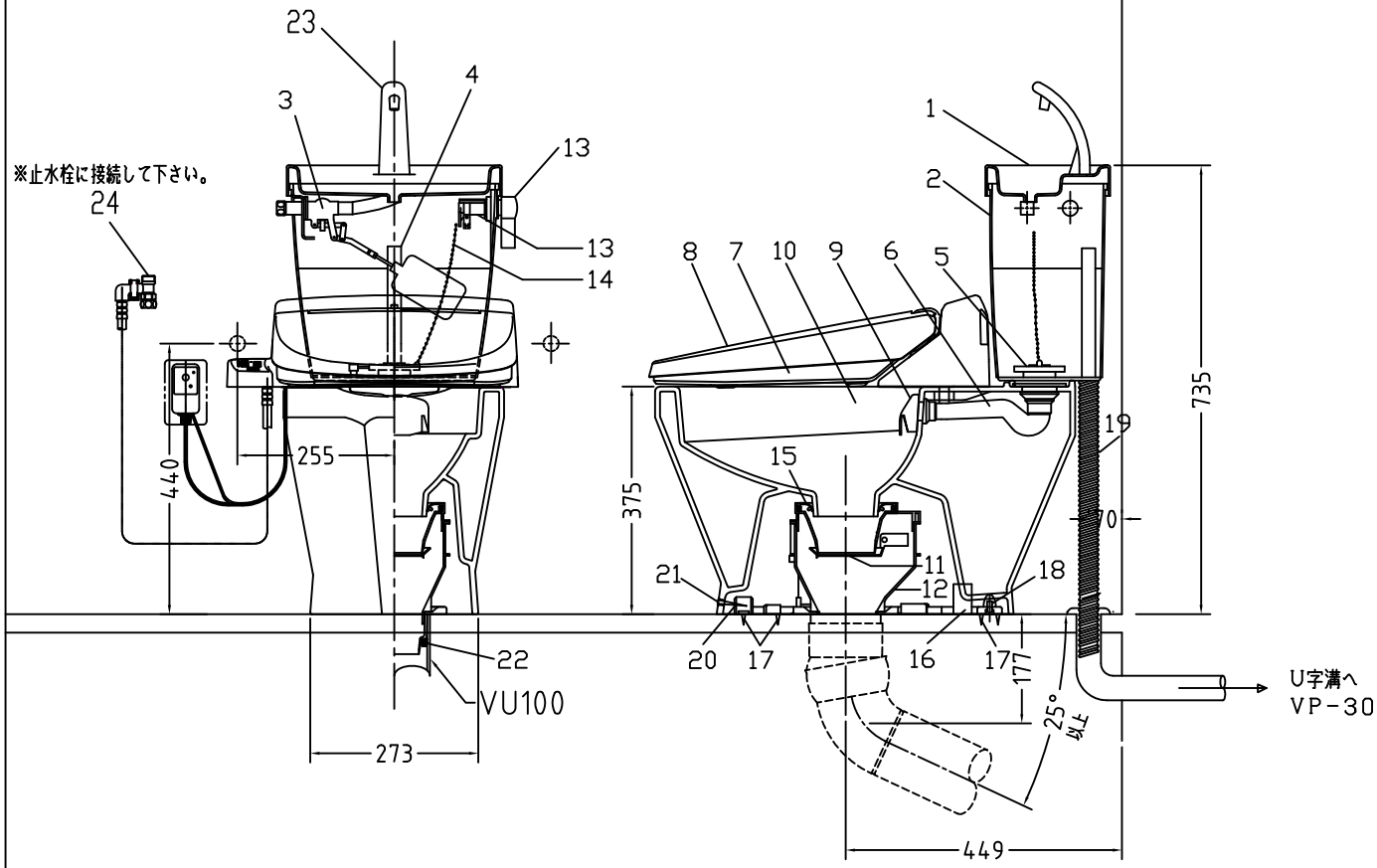

搭載機能	脱臭カートリッジによる化学吸着方式・温風乾燥	
使用水道圧範囲	0.06Mpa(流動圧)~0.75Mpa(静水圧)	
最大定格	AC100V 50/60Hz 390W	
商品寸法	幅474mm×奥行554mm×高さ149mm	
おしり・ビデ洗浄	温水ヒーター容量	300W
	温水温度	水温約32℃~約40℃(計6段階切替)
	安全装置	温度ヒューズ・高温感知スイッチ 空焚検知回路
乾燥	温風温度	室温約40℃~55℃(計3段階切替)
	安全装置	温度ヒューズ
便座	ヒーター容量	45W
	表面温度	室温約28℃~36℃(計6段階切替)
	安全装置	温度ヒューズ

電気用品仕様

	部品名	規格	サーモ感知温度	証明書番号
Ⓐ	水中ヒーター	100V 16W	30℃ OFF 20℃ ON	JET 1327-81069-1002

・室温－5℃まで耐えられます。

日水協認証登録番号

	品名	型式	登録番号
共用タイプ 手洗い付	ボールタップ付 ロータンク	T-3110K-2	D-9

ロンクリーンデラックス

DXP-5070W MB22　標準構造図

ロンシール機器株式会社